RE系列比例溢流閥在額定流量下調節泵的回路的壓力。一個電控的溢流閥先導地控制閥錐。電子控制模塊直接地安裝在閥上。Y口的壓力應該不超過10bar當B口的壓力較高時，Y必須從外部引入油箱。

電子控制模塊的說明見第10章RE-閥。

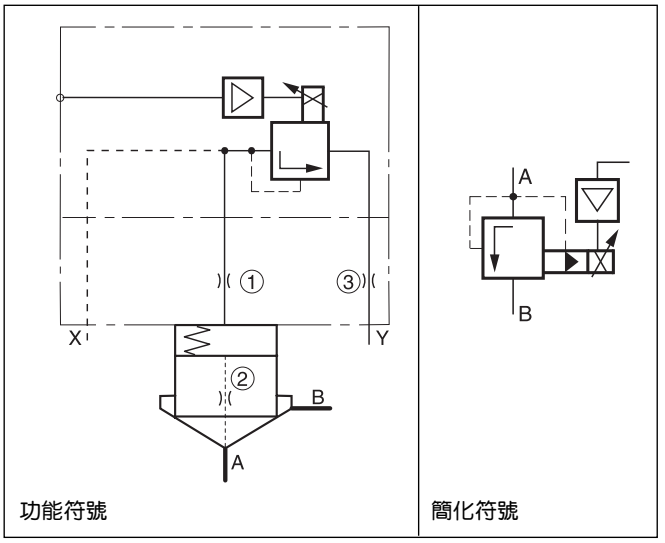

技術參數

公稱尺寸	16	25	32	40	50	63
額定流量 Q [l/min] 1)	220	500	950	1400	2300	4000
調節範圍 [bar]	至105 bar,至175 bar, 至 250 bar, bis 350 bar					
壓差	特性曲綫					
最大允許的工作壓力	接口 A, B, X 350 bar, Y = 100 bar					
滯後	<3%					
重復精度	<1%					
閥錐形狀	C1					
安裝尺寸	DIN 24342					
安裝位置	任意					
重量（kg）	3.0	4.3	5.7	9.9	15.8	24.1

1) 當Δp=8bar 時

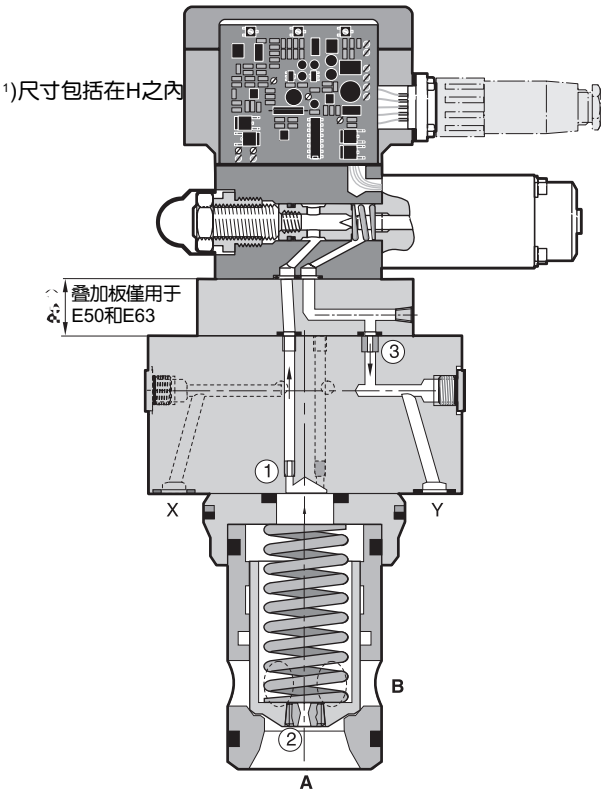

特性曲綫

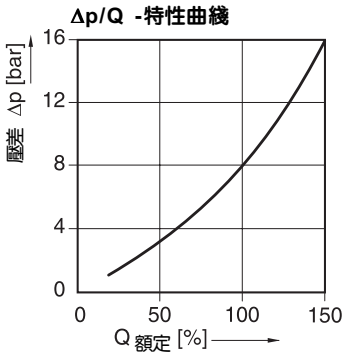

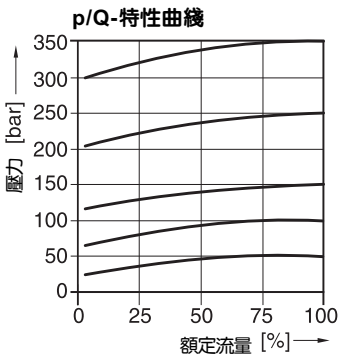

密封組件（不屬于該供貨範圍）

公稱尺寸	丁腈橡膠	氟橡膠
16	SK-RE16E-N11	SK-RE16E-V11
25	SK-RE25E-N11	SK-RE25E-V11
32	SK-RE32E-N11	SK-RE32E-V11
40	SK-RE40E-N11	SK-RE40E-V11
50	SK-RE50E-N11	SK-RE50E-V11
63	SK-RE63E-N11	SK-RE63E-V11

標準的阻尼孔

阻尼孔	NG 16	NG 25	NG 32	NG 40	NG 50	NG 63
1號	Ø1,1 M5	Ø1,3 M5	Ø1,3 M5	Ø1,4 M5	Ø1,5 M6	Ø1,5 M6
2號	Ø0,9 1/16*)	Ø1,1 1/16*)	Ø1,2 1/16*)	Ø1,3 1/16*)	Ø1,4 1/16*)	Ø1,4 1/16*)
3號	Ø1,2 M5	Ø1,4 M6	Ø1,4 M6	Ø1,5 M6	Ø1,6 M8	Ø1,6 M8

阻尼孔 Ømm; *)=NPT螺紋

尺寸/訂貨代號

尺寸

公稱尺寸	16	25	32	40	50	63
H	160	165	170	180	215	230
b1	79**	85	102	125	140	180
d1 H7	32	45	60	75	90	120
d2 H7	25	34	45	55	68	90
t2 +0.1	56	72	85	105	122	155
B 總計	199	199	199	200	209	229

**) 寬 65 mm

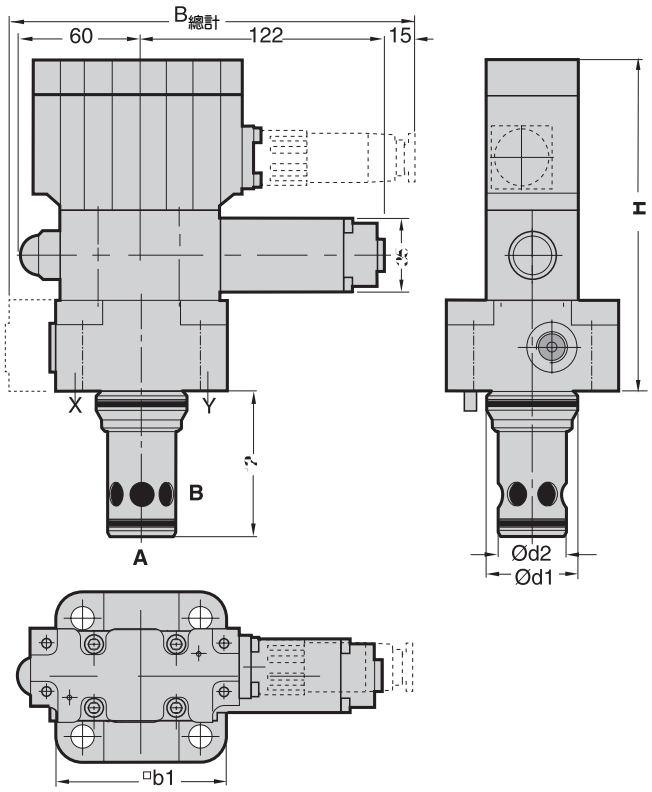

螺栓組件（單獨訂貨）

公稱尺寸	螺栓尺寸	緊固力矩 (Nm)	結構	訂貨代號
16	4 x M8 x 40	33		**BK 414**
25	4 x M12 x 50	115		**BK 391**
32	4 x M16 x 55	281	符合	**BK 415**
40	4 x M20 x 70	553	DIN 912	**BK 416**
50	4 x M20 x 75	553	12.9	**BK 417**
63	4 x M30 x 100	1910		**BK 418**

訂貨代號

RE		E		T	1			1			
比例溢流閥	閥的公稱尺寸	插裝閥	壓力範圍	帶集成的電子元件	控制流量	彈簧	密封件	常開	電氣結構	電子附件	設計系列

代號	公稱尺寸
16	16
25	25
32	32
40	40
50	50
63	63

代號	壓力
10	105 bar
17	175 bar
25	250 bar
35	350 bar

代號	壓力
L	0.1 bar
N*	0.5 bar
S	1.6 bar
U	4.0 bar

* 標準的

代號	材料
N	丁腈橡膠
V	氟橡膠

代號	說明
F	**電壓輸入** 0...+10V 帶參考輸出 +10V
G	**電流輸入** 0...20 mA

代號	流入	流出
1	內	外